0,70 м
0,56 м
0,32 м
0,70 м

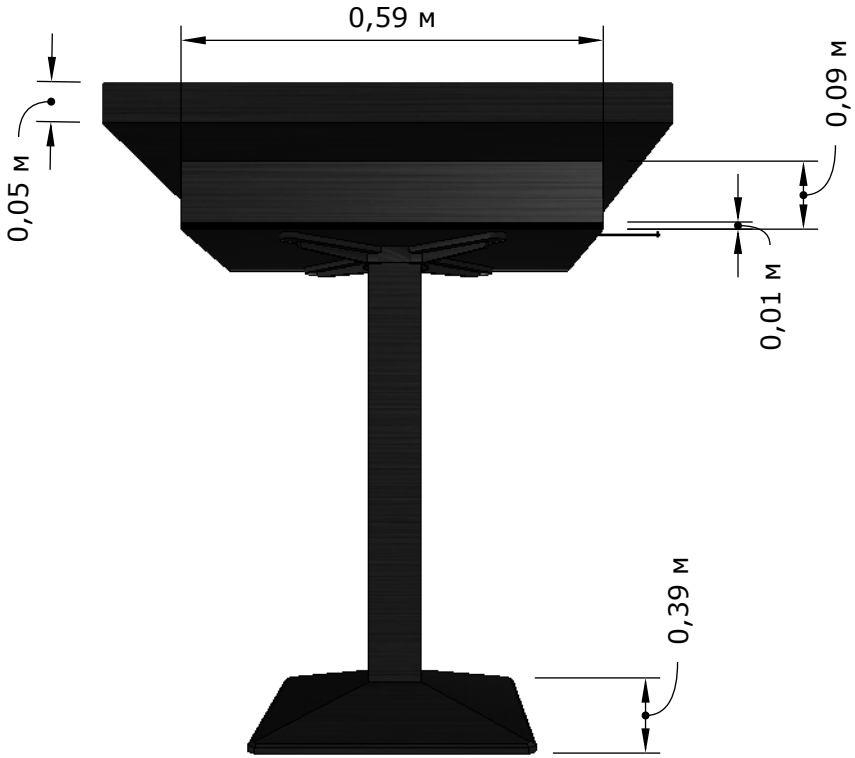
0,59 м
0,05 м
0,09 м
0,01 м
0,39 м

0,35 м
0,32 м
0,39 м